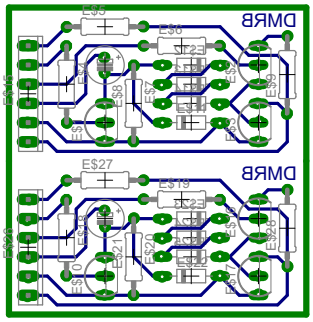
E$26
E$27
E$28
E$29
E$30
E$31
E$32
E$33
E$34
E$35
E$36
E$37
E$38
E$39
E$40
E$41
E$42
E$43
E$44
E$45
E$46
E$47
E$48
E$49
E$50
E$51
E$52
E$53
E$54
E$55
E$56
E$57
E$58
E$59
E$60
E$61
E$62
E$63
E$64
E$65
E$66